D-80 VD Synchro - это синхронизированная раздвижная система для стеклянных дверей весом до 80 кг. Система позволяет синхронно открывать обе двери в противоположном направлении всего одним движением.

Шаг 1: Установка трека, кареток, стопоров

Шаг 2: Установка нижнего поводка

Шаг 3: Установка пластин на полотна

Шаг 4: Установка дверей

Шаг 5: Крепление пластин и регулировка высоты

Шаг 6: Установка фиксаторов

Шаг 7: Установка троса

Шаг 8: Установка декоративных накладок на зажимы стекла

Аксессуары

Все размеры указаны в миллиметрах

Количество полотен

Вес одного полотна

Для стеклянных дверей

Толщина стекла

Ширина проема

Ширина дверей

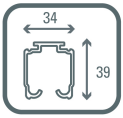

Рейл U-21

Размеры дверей

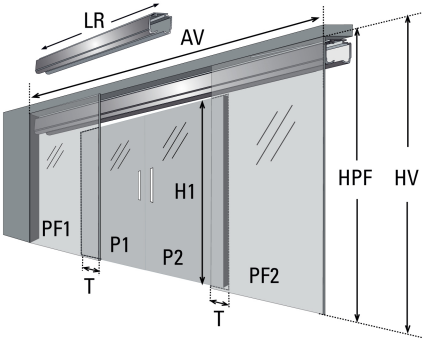

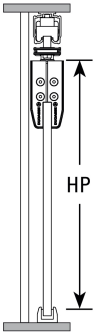

LR = 4AP - 2T
AP=(ZP/2) + T
H1 = HV - 125
APF ≥ AP
HPF = HV
HP = H1 + 51
T = 50 min.

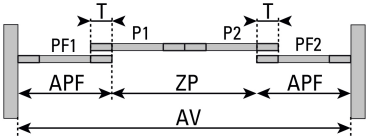

Используйте закаленное стекло

AP = Ширина дверей | AV = Ширина проема | H1 = Высота стекла | HP = Высота дверей | HV = Высота проема
HPF = Высота фиксированной панели | APF = Ширина фиксированной панели | ZP = Транзитная зона | T = Перехлест | LR = Длина рейла

Детали

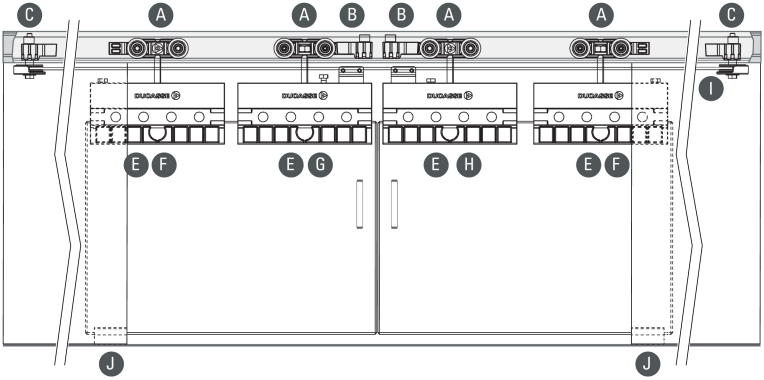

Комплектация

A	Каретки D-80	4
B	Фиксаторы	2
C	Фиксаторы со шкивом	2
D	Несущий болт	4
E	Зажимы стекла	4
F	Пластины	2
G	Стопорная пластина (правая)	1
H	Стопорная пластина (левая)	1
I	Шнур с тросовым замком	1
J	Нижний поводок 8-10 мм	2
K	Левая заглушка зажима	4
L	Правая заглушка зажима	4
M	Ключ	1
N	Шестигранный ключ	1

O	Болты	16
P	Дюбели	2
Q	Саморезы	2

Необходимые инструменты

Дрель
Динамометрический ключ
Отвес
Отвертка
Рулетка

Установка направляющей, кареток и стопоров

Шаг 1

Отпилите направляющую согласно формуле и затем сделайте отверстия

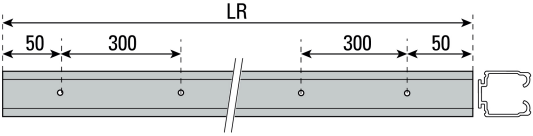

LR = 4AP - 2T

Установите каретки в направляющую, предварительно вставив крепежные болты в них, обращая особое внимание на их положение

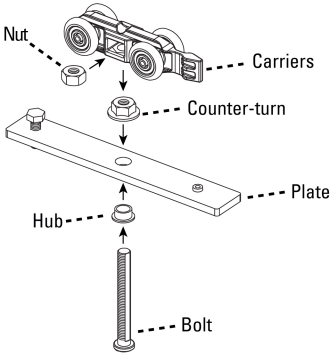

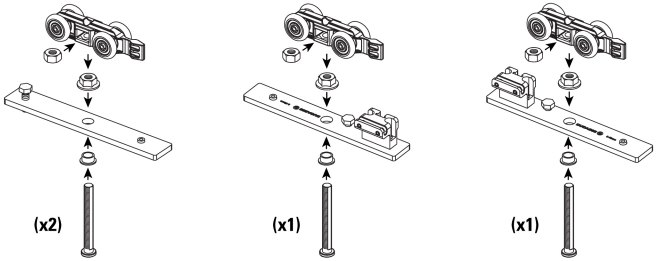

Вставьте стопоры DN 80, держатели и стопоры шкивов в направляющую, следуя положениям показанным на схеме

Дверь 1

Дверь 2

Трек U-21

Фиксаторы

Фиксаторы со шкифом

Фиксаторы со шкифом

26mm min.

Закрепите направляющие на потолке. Обратите внимание на расстояние показанное на схеме.

После фиксации очистите направляющие от пыли и стружки.

Установка нижних поводков на пол

Шаг 2

С помощью отвеса определите положение нижнего поводка под направляющей

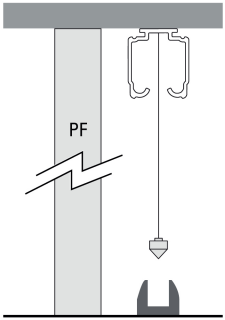

Установите регулятор в поводке в зависимости от используемой ширины стекла.

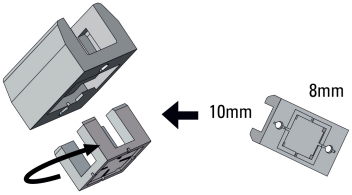

Прикрепите нижние поводки к полу как показано на схеме.

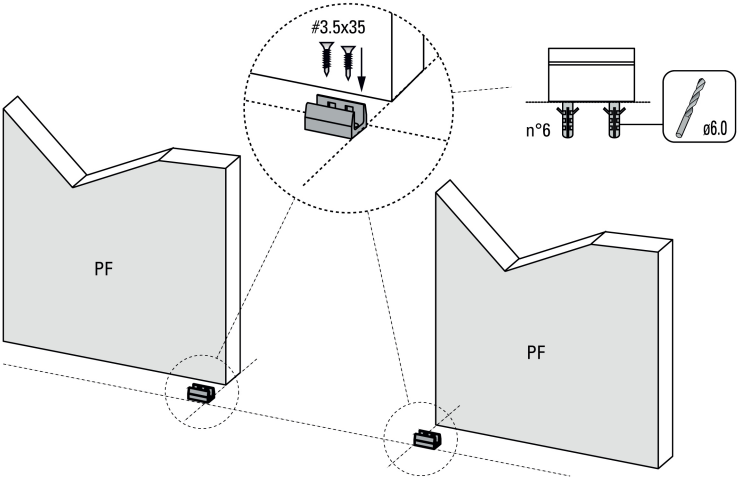

Шаг 3

①

Сделайте отверстия в стекле как показано на схеме.

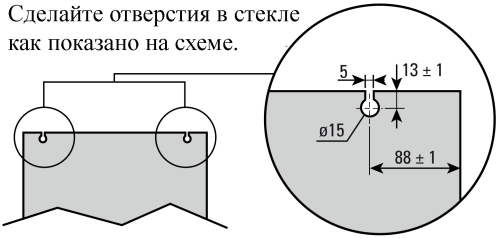

Очистите стекло в месте установки зажима.

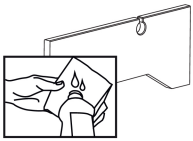

②

Установите переходник в положение 8-10 мм.

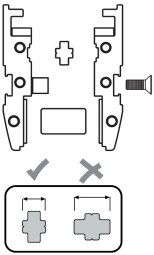

③

Установите зажим на стекло на расстоянии 6 мм от края.

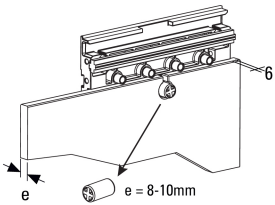

④

Установите другую часть зажима и затяните болты шестигранным ключом.

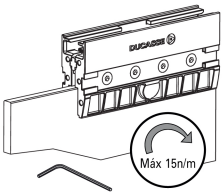

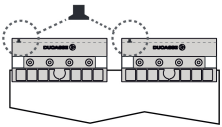

⑤

Нанесите клей по краям.

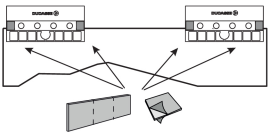

*** Стопоры зажимов должны располагаться с противоположных сторон.

* Рекомендуется для полотен весом более 50 кг.
* Рекомендуются ручки под отверстия в стекле.
* Рекомендуется для условий высокой влажности.

Шаг 4

Установите полотно 1 (P1) в нижний поводокVD и вставьте пластины в зажимы.

Таким же образом установите полотно 2 (P2) в нижний поводок VD, как показано на схеме.

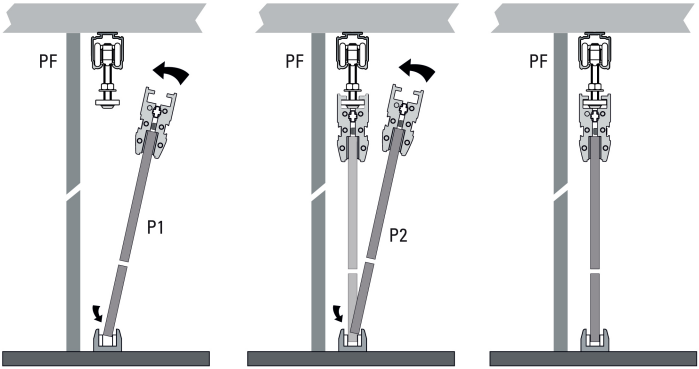

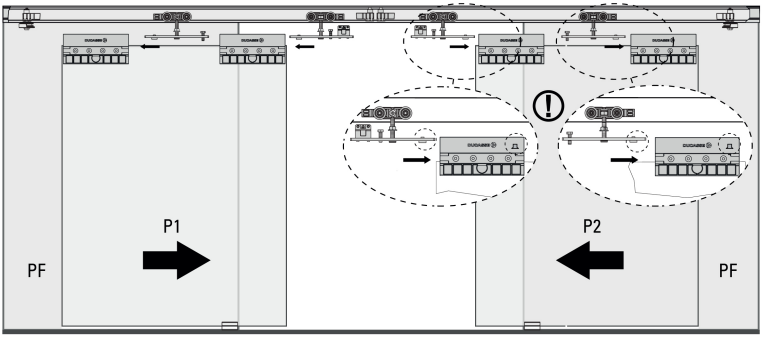

Шаг 5

С помощью ключа закрепите несущие пластины на зажимах, регулируя верхний болт как показано на схеме.

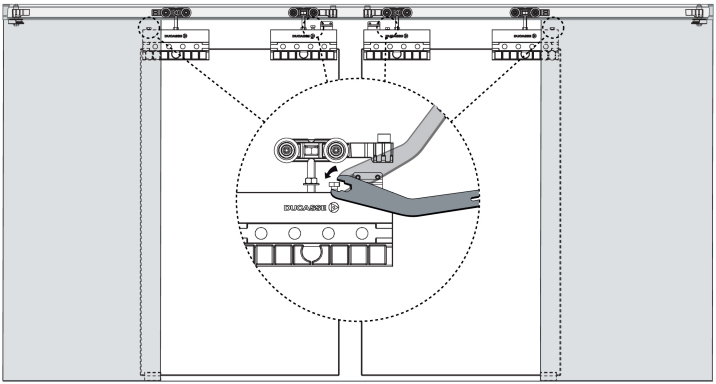

Регулируйте высоту стекла несущем болтом при помощи ключа.

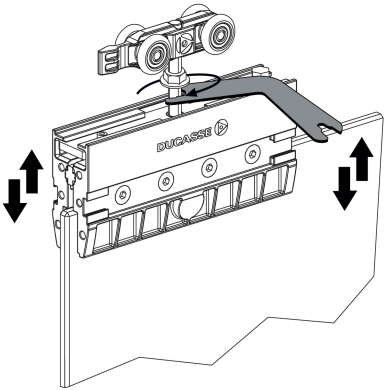

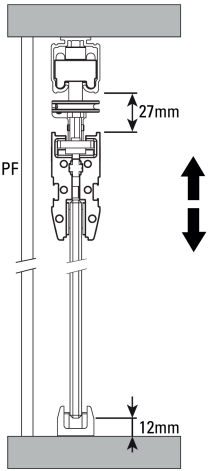

Установка фиксаторов

Шаг 6

Держите двери в закрытом положении и соберите держатели со стопорами DN 80 в середине пути. Определите желаемое расстояние между дверями и отметьте положение стопоров.

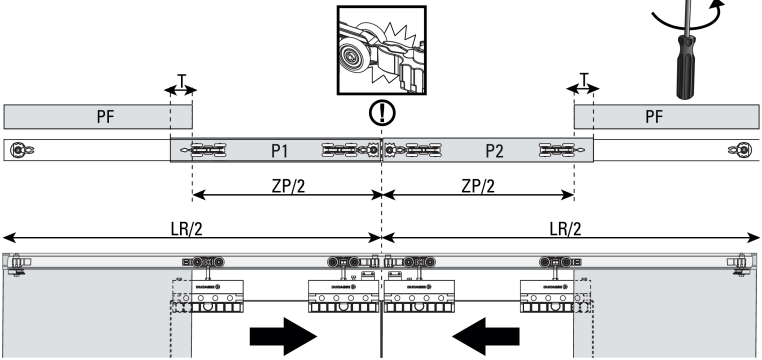

Закрепите стопора отверткой, как показано на рисунке. Переместите стопоры со шкивами к концам направляющей и зафиксируйте их с помощью ключа.

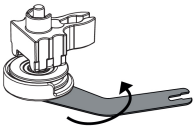

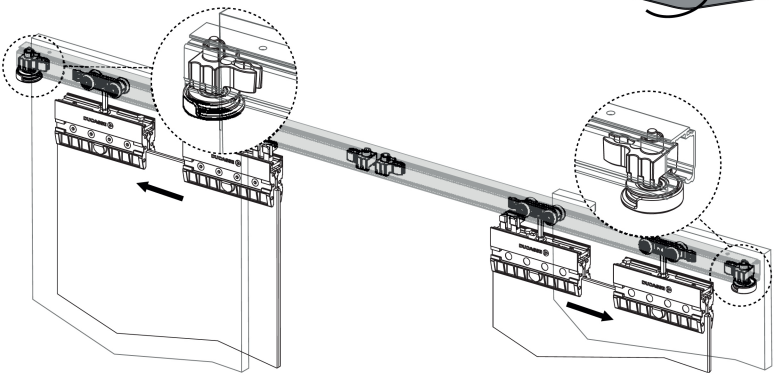

Шаг 7

Установка троса

Поместите трос вокруг шкивов, натяните кабель, а затем зафиксируйте его концы в тросовом замке шестигранным ключом.

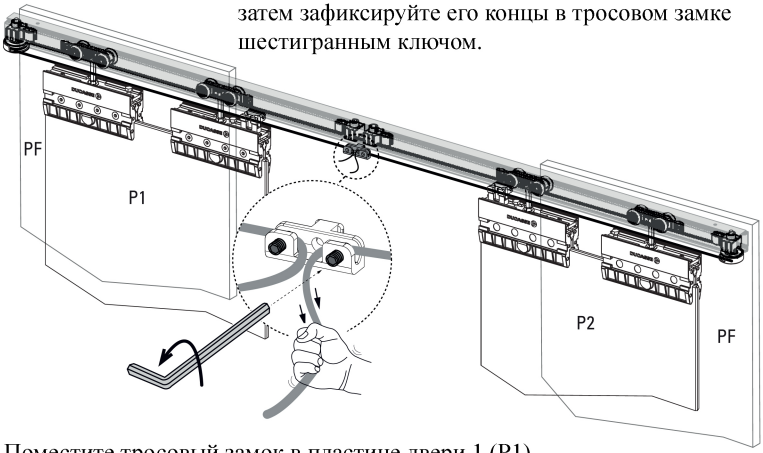

Поместите тросовый замок в пластине двери 1 (P1), а затем закрепите его шестигранным ключом.

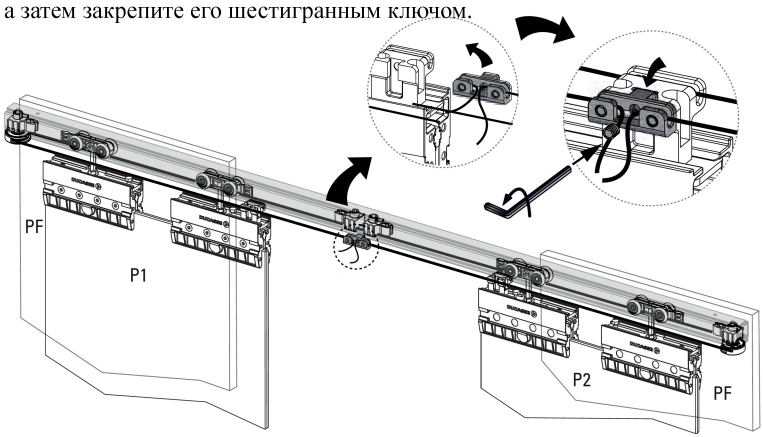

Затем при закрытых дверях поместите трос в кабельную опорную плиту двери 2 (P2) и закрепите трос шестигранным ключом.

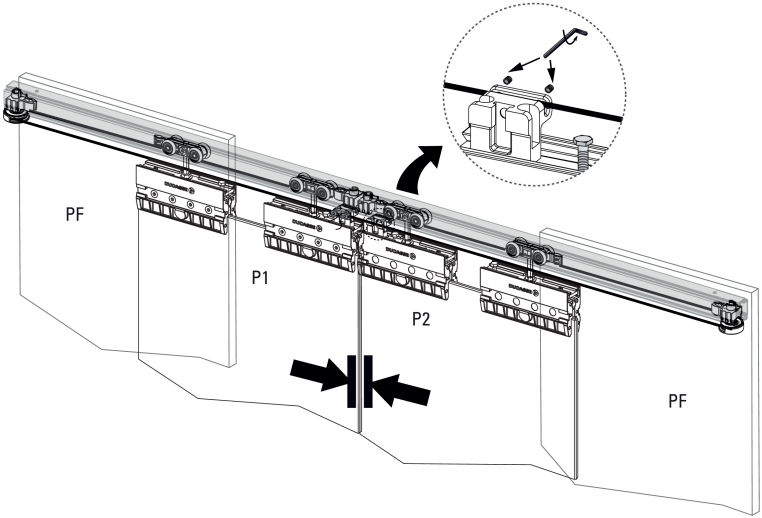

Шаг 8

Установка декоративных накладок на зажимы стекла

С помощью ключа поднимите гайку, чтобы можно было разместить накладки на следующем шаге.

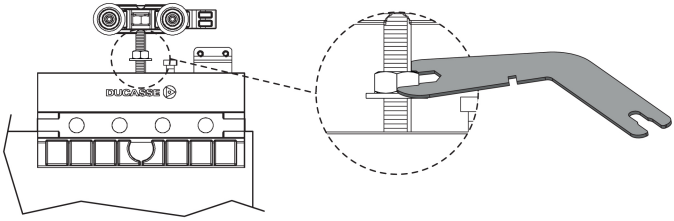

Закрепите накладки в зажимах, а затем закрепите правую и левую торцевые заглушки с обеих сторон шестигранным ключом.

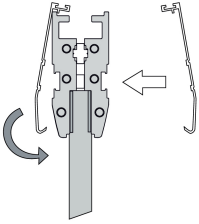

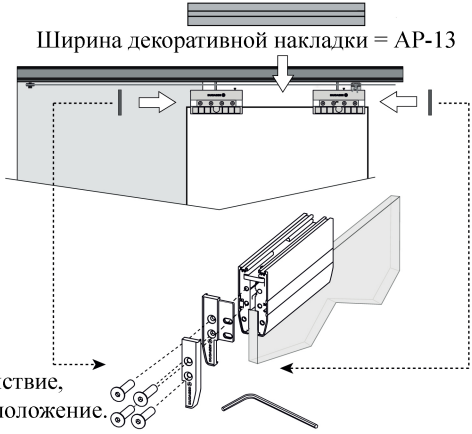

Затем отмените предыдущее действие, снова опустив гайку в прежнее положение.

Аксессуары
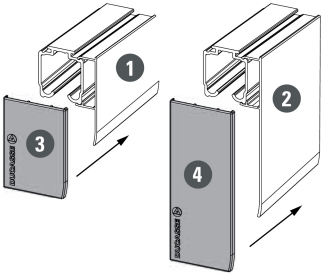
1. Карниз Fascia U-21 66x8
2. Карниз Fascia U-21 120x8
3. Торцевая заглушка на профиль U-21 66x8
4. Торцевая заглушка на профиль U-21 120x8