DUCASSE INDUSTRIAL

LINEA SEGMENTA

DN-80 PL 4

Вес полотна | Количество полотен | Толщина полотен

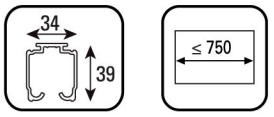

Рейл U-21 | Ширина полотен

Комплектация

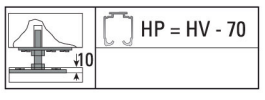

e	F
25	10
30/33	12
35/38	14
40	16

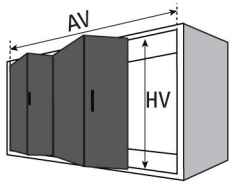

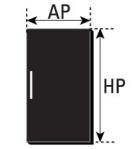

AP = (AV - F) /4

Все размеры приведены в миллиметрах

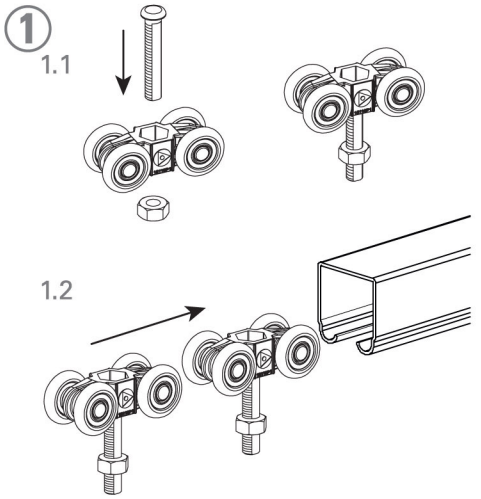

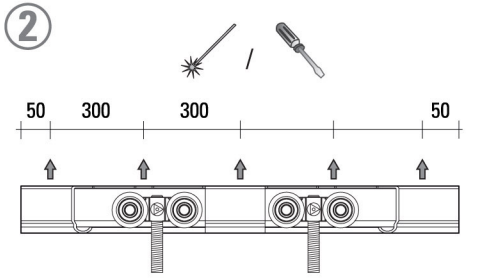

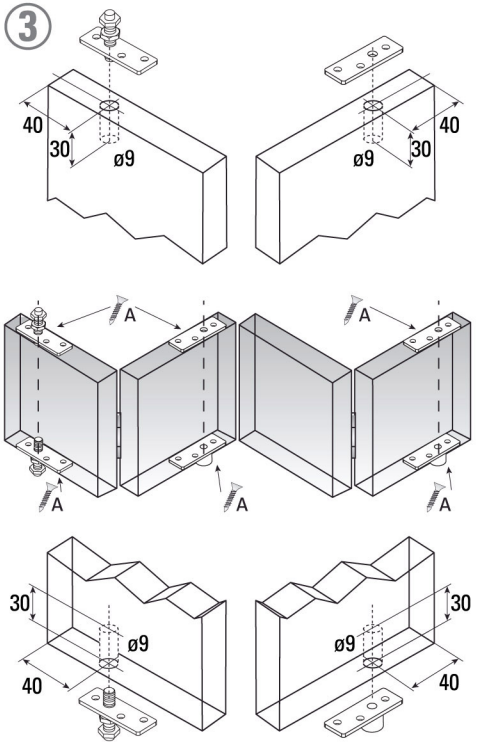

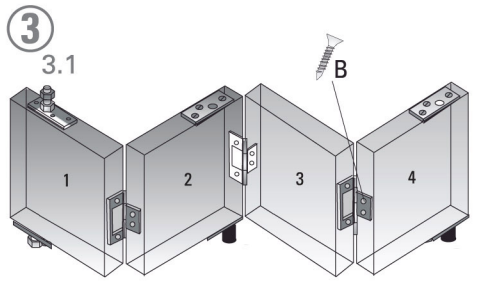

3.2

e	D
25	42
30/33	43
35/38	44
40	45

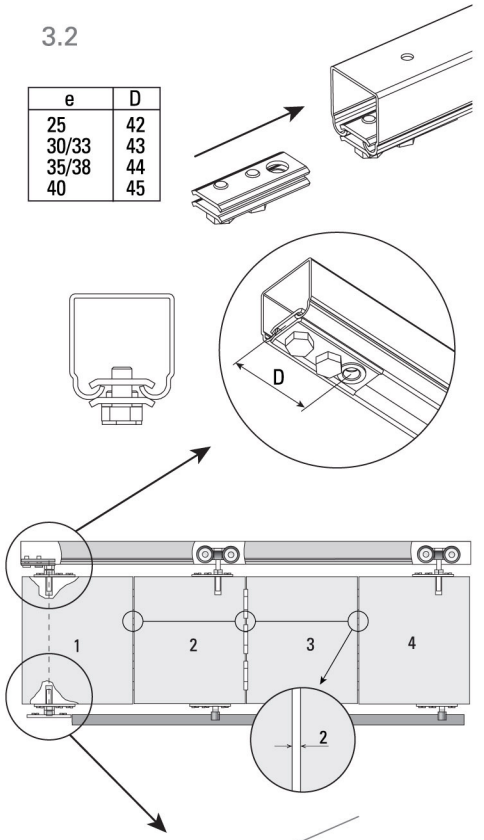

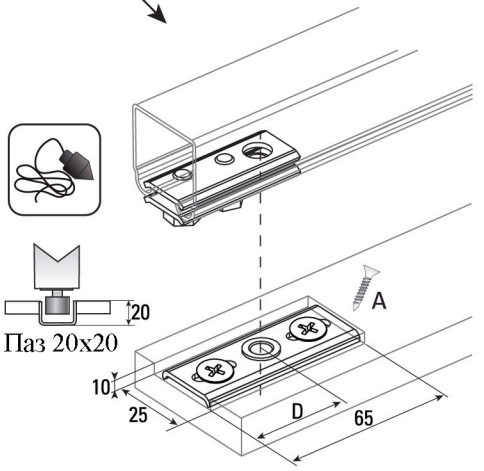

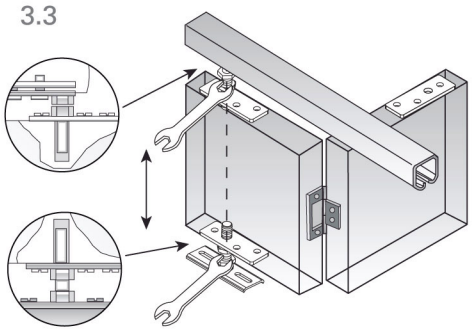

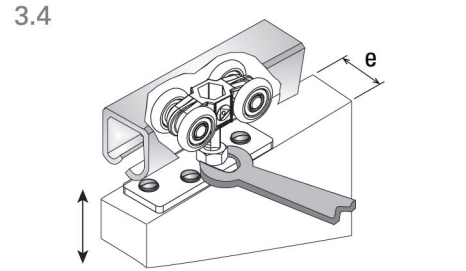

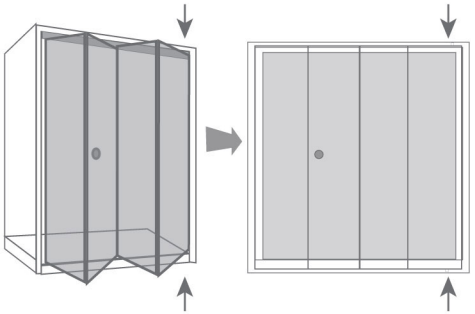

DUCASSE INDUSTRIAL